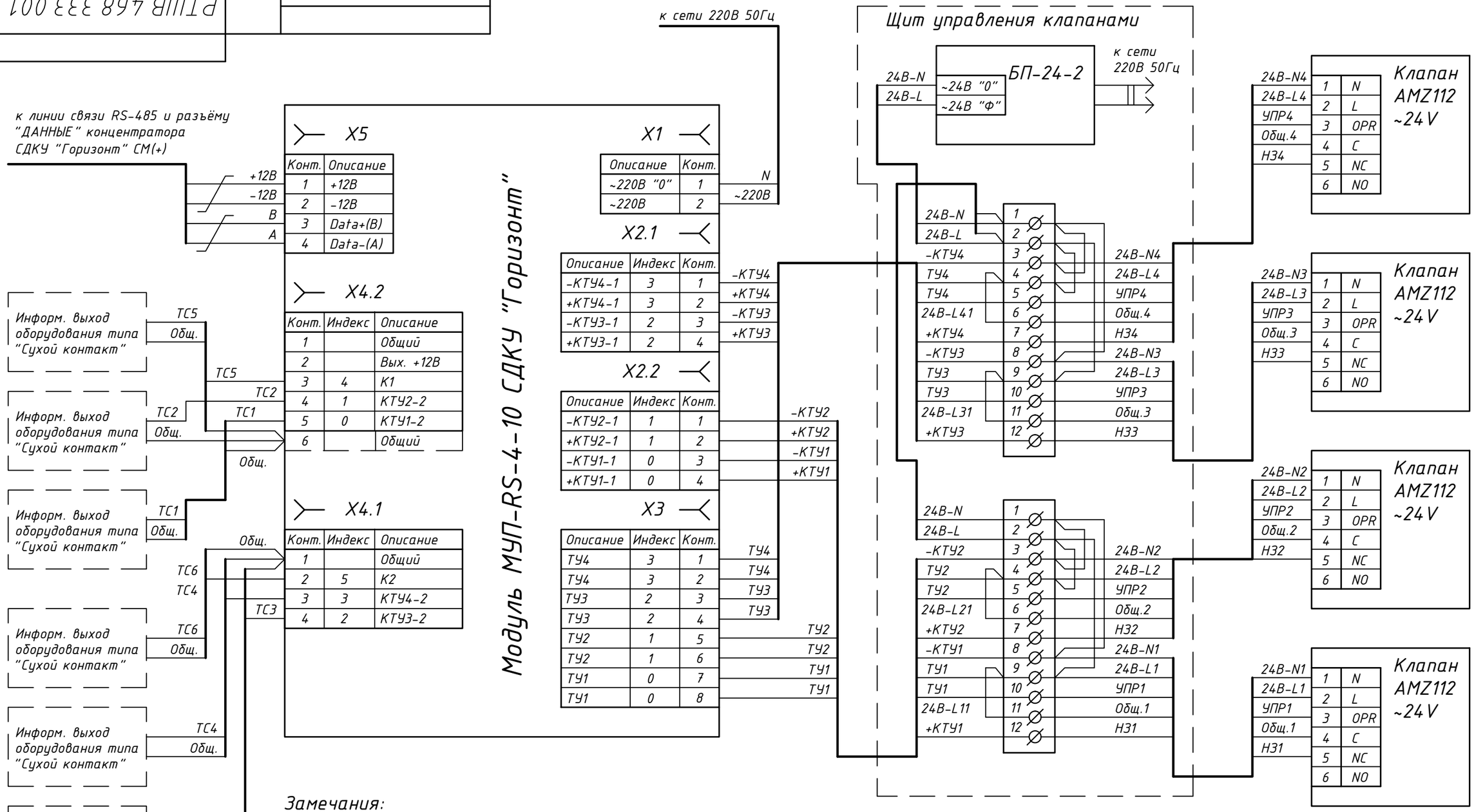

Конт.	Описание
1	+12В
2	-12В
3	Data+(B)
4	Data-(A)

Описание	Конт.
~220В "0"	1
~220В	2

Описание	Индекс	Конт.
-КТУ4-1	3	1
+КТУ4-1	3	2
-КТУ3-1	2	3
+КТУ3-1	2	4

Описание	Индекс	Конт.
-КТУ2-1	1	1
+КТУ2-1	1	2
-КТУ1-1	0	3
+КТУ1-1	0	4

Описание	Индекс	Конт.
ТУ4	3	1
ТУ4	3	2
ТУ3	2	3
ТУ3	2	4
ТУ2	1	5
ТУ2	1	6
ТУ1	0	7
ТУ1	0	8

Конт.	Индекс	Описание
1		Общий
2		Вых. +12В
3	4	К1
4	1	КТУ2-2
5	0	КТУ1-2
6		Общий

Конт.	Индекс	Описание
1		Общий
2	5	К2
3	3	КТУ4-2
4	2	КТУ3-2

24В-N	1
24В-L	2
-КТУ4	3
ТУ4	4
ТУ4	5
24В-L41	6
+КТУ4	7
-КТУ3	8
ТУ3	9
ТУ3	10
24В-L31	11
+КТУ3	12

24В-N4	1
24В-L4	2
УПР4	3
Общ.4	4
НЗ4	5
24В-N3	1
24В-L3	2
УПР3	3
Общ.3	4
НЗ3	5
24В-N2	1
24В-L2	2
УПР2	3
Общ.2	4
НЗ2	5
24В-N1	1
24В-L1	2
УПР1	3
Общ.1	4
НЗ1	5

24В-N	1
24В-L	2
-КТУ2	3
ТУ2	4
ТУ2	5
24В-L21	6
+КТУ2	7
-КТУ1	8
ТУ1	9
ТУ1	10
24В-L11	11
+КТУ1	12

24В-N2	1
24В-L2	2
УПР2	3
Общ.2	4
НЗ2	5
24В-N1	1
24В-L1	2
УПР1	3
Общ.1	4
НЗ1	5

Замечания:

1. Представлена примерная схема подключения клапанов AMZ112 к модулю МУП-RS-4-10 с использованием "потенциальных" контрольных точек модуля для контроля состояния клапанов. Также показано подключение дополнительных датчиков контроля с информационным выходом типа "сухой контакт".

2. Схема щита управления клапанами показана применительно. Конечный вариант схемы определяется проектировщиком в соответствие с ТЗ и может отличаться от представленного варианта.

Изм.	Лист	№докум.	Подп.	Дата
Разраб.		Иванов		
Пров.		Поляничко		
Утв.		Поляничко		

РТШВ.468.333.001 Э5.2

Модуль МУП-RS-4-10 СДКУ "Горизонт"
Схема электрич. подключения к клапанам типа AMZ112

Литера	Масса	Масштаб

Лист 1 Листов 1

ООО "МСС"

Перв. примен. | Справ. № | Согласовано | Взам. инв. № | Подп. и дата | Инв. № подп.